▽03 6880

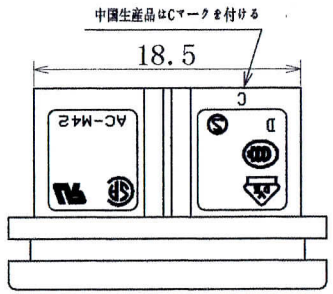

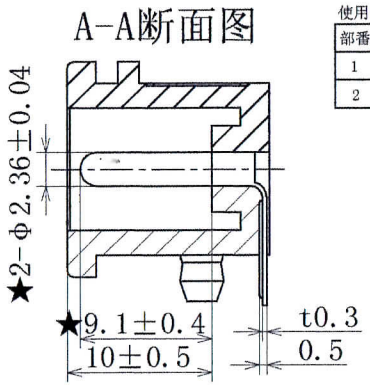

使用部材

部番	部品名	品番	材質	処理	難燃性	PCS
1	基台	23-0742A	PPO(黒)		UL94V-0	1
2	P.C端子	23-0652A	C2680R-1/2H	镍底哑锡		2

記号	来歴	年月日	氏名
01	追加刻印	07'.12.19	涂太金
02	EDK去点, 改成 ; 备注处加注SS-00259标准	09'.02.10	涂太金
03	增加★号重要尺寸标示	09'.03.27	涂太金
04	增加安规	09'.08.28	涂太金

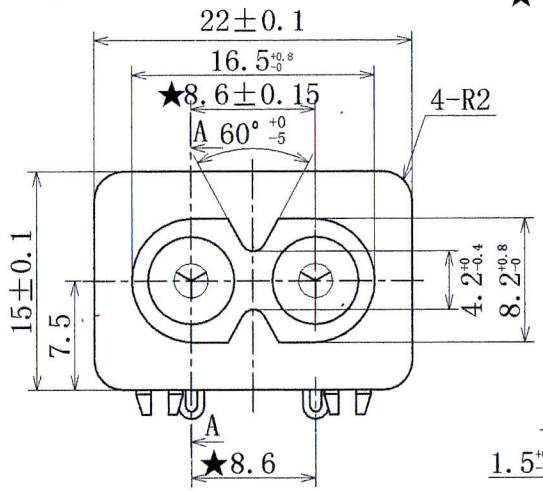

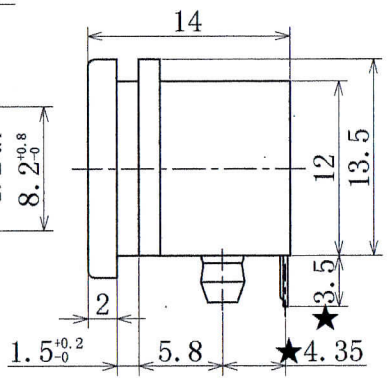

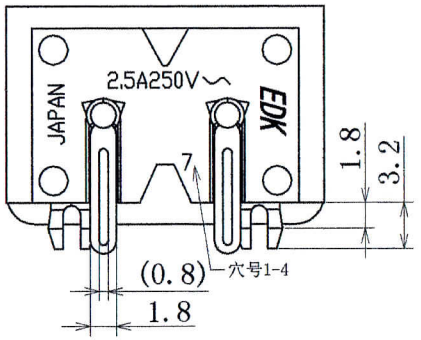

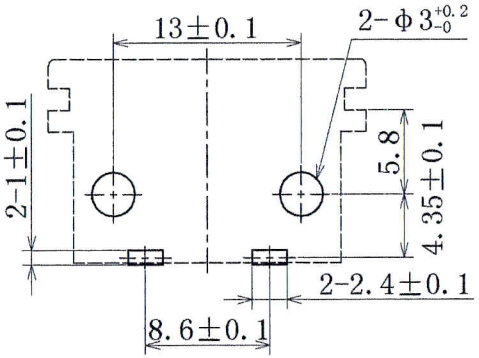

基板取付穴参考図

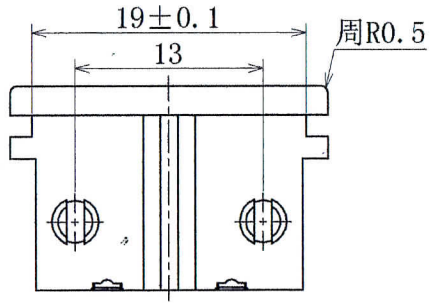

注: 1. 偏心度0.05以下。
2. ★印尺寸为重要管理.
3. 外观要无: 缺胶、流纹、缩水、气泡、毛边、发亮、发黑、混色、变色、烧焦、划伤、断裂、堵孔、变形、端子错误、金属粉、电镀不良、料花等。
4. 部品上各标志、文字都应与图纸相符，能清晰可见。
5. 材料需符合SS-00259标准,指定材料以外禁止使用 。

※在作业过程中如发现异常，请立即终止作业，报告相关负责人。

A	AC-M42PB149C	K-3067	黑	
作業	製品名	仕様書 No.	色	備注

第三角法	尺度 1:1	一般許容差 ±0.3	名称 无極タイプ AC-M42インレット	
設計 04'.10.15 小林	製図 07'.01.20 涂太金	検図 2009-08-28 文霞	承認 09.8.28 松原	記号 R 23 / 部門コード / 整理番号 0889 ▽03

エコ-電子株式会社