0785 07

記号	来　歴	年月日	氏名
01	LR去点	07'.11.17	涂太金
02	去除DEMKO安规标识(Ⓓ)	08'.08.11	涂太金
03	去除安规 , EDK去点	09'.02.07	涂太金
04	增加★号重要尺寸标示, 增加安规 , EDK加点	09'.03.12	涂太金
05	去除安规 , EDK去点	09'.04.21	涂太金
06	增加安规CCC	09'.08.28	涂太金
06	材料需符合SS-00259改成需符合TKS-1-002 环境有害化学物质管理基准	09'.09.10	俞文霞

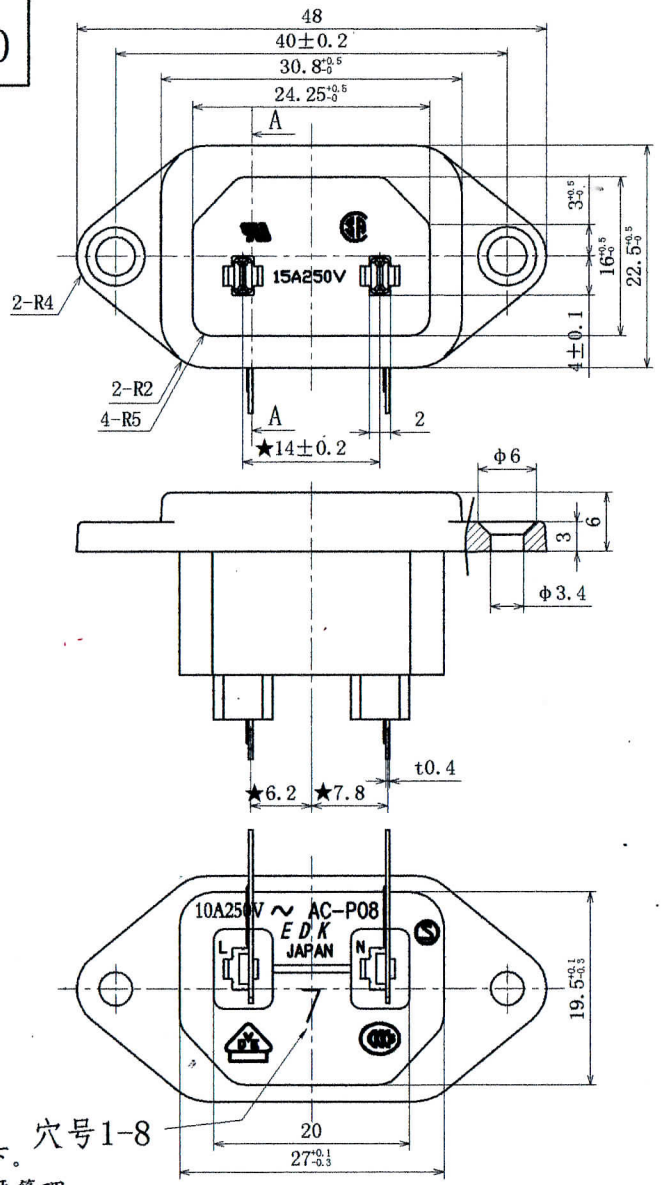

A-A断面图

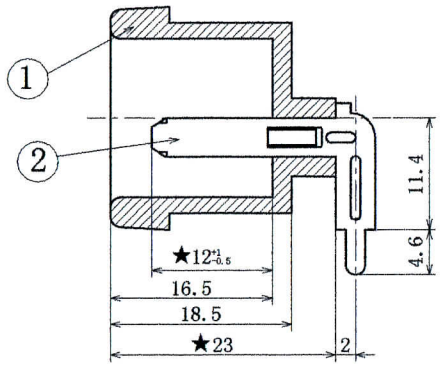

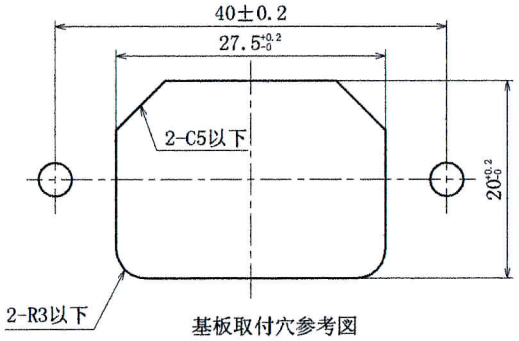

基板取付穴参考図

使用部材

部番	部品名	品番	材質	処理	難燃性	PCS
1	基台	23-0654A	PA66(黑)		UL94V-0	1
2	电源端子	23-0588A	C2680R-H	镍底哑锡		2

注: 1. 偏心度0.05以下。
2. ★印尺寸为重要管理.
3. 外观要无: 缺胶、流纹、缩水、气泡、毛边、发亮、发黑、混色、变色、烧焦、划伤、断裂、堵孔、变形、端子错误、金属粉、电镀不良、料花等。
4. 部品上各标志、文字都应与图纸相符，能清晰可见。
5. 材料需符合TKS-1-002环境有害化学物质管理基准 。

※在作业过程中如发现异常，请立即终止作业，报告相关负责人。

A	AC-P08CN28	K-3035	黑	
作業	製　品　名	仕様書　No.	色	备　　注

第三角法	尺　度	一般許容差	名称 AC-P08(PC端子)
	1:1	±0.5	2P インレット　外形图

設計	製図	検図	承認	記号	部門コード	整理番号
97'.03.01 福田	07'.7.20 涂太金	周 2009-11-10 锐斌	エコ-電子 2009-11-10 石原	R	23	0785 07

エコ-電子株式会社

發鴻工程部 2009-11-10 確認章