記号	来　歴	年月日	氏名
01	依实物，增加4个防缩水孔	2011.07.01	徐太金

01 1160

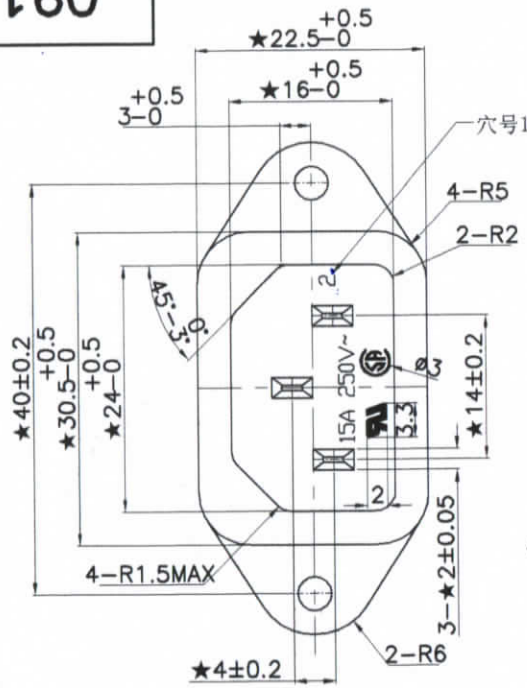

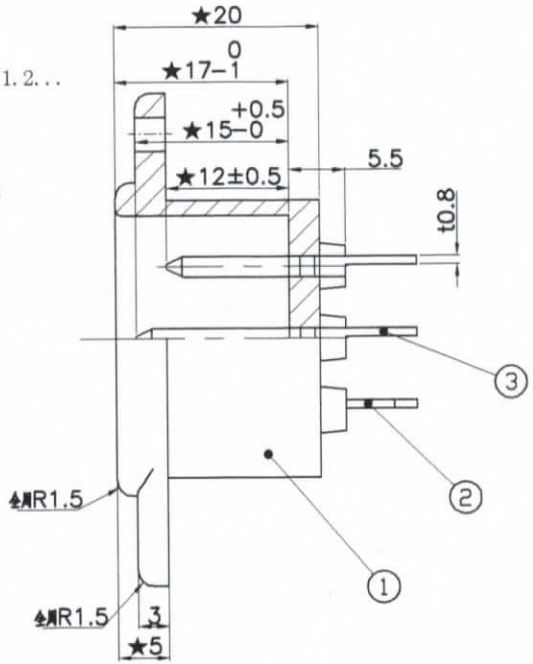

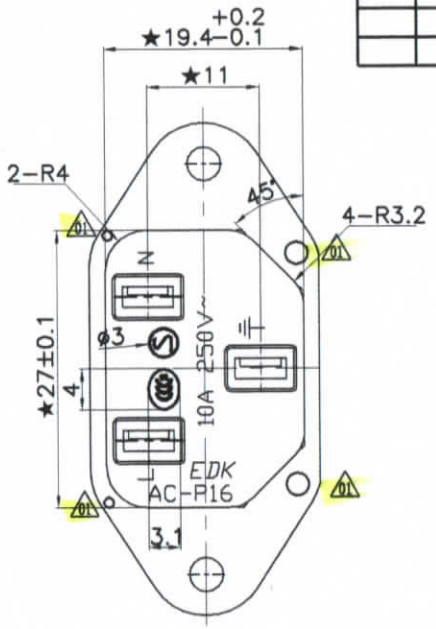

定格：15A250VAC UL CSA
10A250VAC CCC SEMKO
耐压：AC2000V/MIN
绝缘抵抗：1000MΩ以上
(DC 500V)

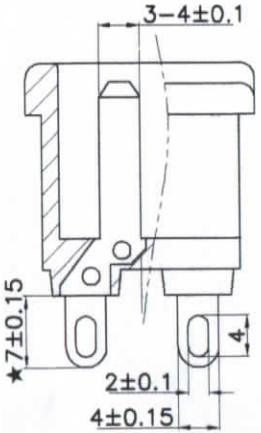

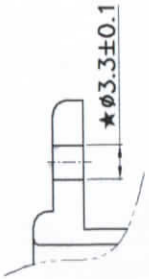

Aタイプ

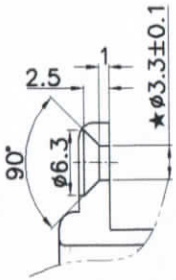

Bタイプ

③	端子	黄铜合金	1	镀镍
②	端子	黄铜合金	2	镀镍
①	基台	PBT	1	UL94V-0
序号	部品名	材质	数量	备注

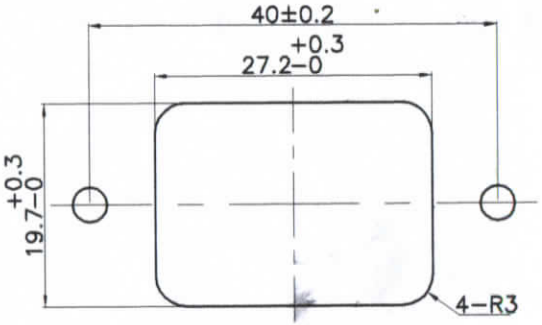

取付穴参考图

B	AC-P16CS41	A23-0390B	K-3078	黑	Bタイプ
A	AC-P16CS40	A23-0390A	K-3078	黑	Aタイプ
作業	製品名	組立図番	仕様書No.	色	備考

第三角法	尺度	一般許容差	名称	输入插座 AC-P16 ピス止めタイプ 外形図
	1:1	±0.3		

設計	製図	検図	承認	記号	部門コード	整理番号
2008.12.12 松原	2009.02.18 林依俤	林 2011-07-05 依俤	エコー電子 2011-07-05 川口	R	23	0911 01

注：1. 偏心度0.05以下。
2. ★印尺寸为重要管理.
3. 外观要无：缺胶、流纹、缩水、气泡、毛边、发亮、发黑、混色、变色、烧焦、划伤、断裂、堵孔、变形、端子错误、金属粉、电镀不良等。
4. 部品上各标志、文字都应与图纸相符，能清晰可见。 标志的大小应符合尺寸，公差为±0.2mm.
5. 材料需符合SS-00259标准，指定材料以外禁止使用 。
※在作业过程中如发现异常，请立即终止作业，报告相关负责人。

エコ－電子株式会社