記号	来　歴	年月日	氏名
01	图面误记修正，修改备注，去除部番明细栏	2012.08.09	刘亮

整理番号 0246 01

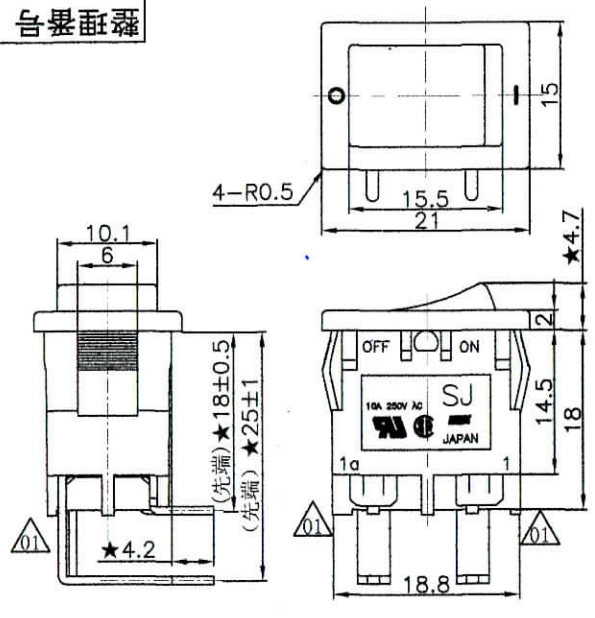

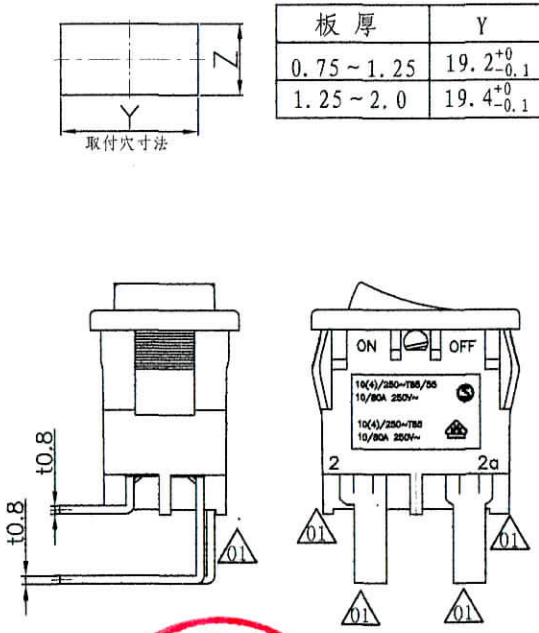

取付穴寸法

板厚	Y	Z
0.75～1.25	$19.2^{+0}_{-0.1}$	$12.9^{+0.1}_{-0}$
1.25～2.0	$19.4^{+0}_{-0.1}$	$12.9^{+0.1}_{-0}$

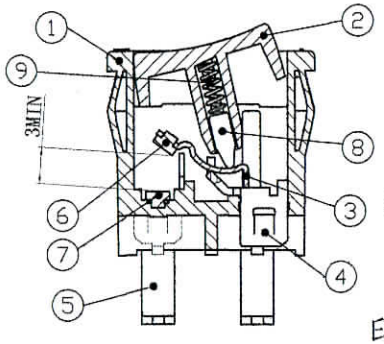

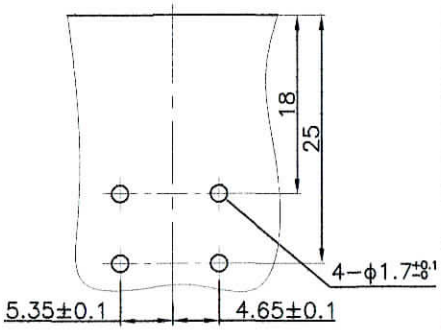

PCB取付穴参考图

印字形状

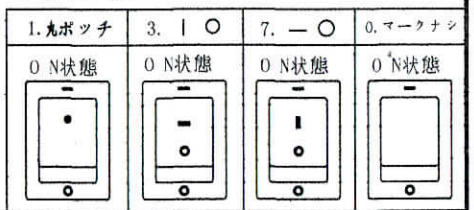

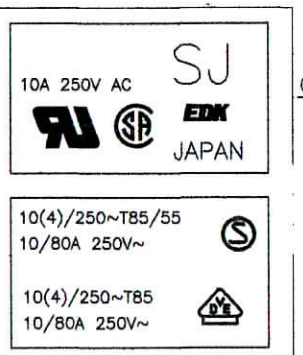

刻印放大图 2:1

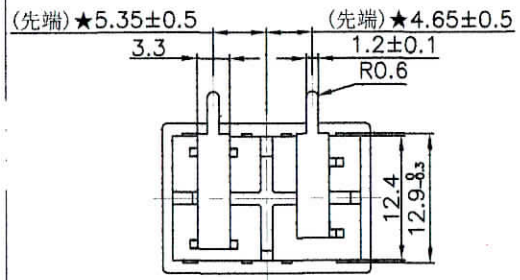

作業	製品名	組立図番	印字颜色	印字形状	按钮颜色	外壳颜色	仕様書No.	规格
L	SJ-W2R4A-30ME	A220166L	---	---	桃	灰色	S-0035	VDE CSA UL SEMKO
K	SJ-W2R4A-30MP	A220166K	---	---	桃	灰白		
J	SJ-W2R4A-30MB	A220166J	---	---	桃	黑		
H	SJ-W2R4A-27PP	A220166H	黑	7	灰白	灰白		
G	SJ-W2R4A-23PP	A220166G	黑	3	灰白	灰白		
F	SJ-W2R4A-07BB	A220166F	白	7	黑	黑		
E	SJ-W2R4A-30DD	A220166E	---	---	深灰	深灰		
D	SJ-W2R4A-01DD	A220166D	白	1	深灰	深灰		
C	SJ-W2R4A-01BB	A220166C	白	1	黑	黑		
B	SJ-W2R4A-03BB	A220166B	白	3	黑	黑		
A	SJ-W2R4A-30BB	A220166A	---	---	黑	黑		

注：1. 偏心度0.05以下。
2. ★印尺寸为重要管理.
3. 外观要无：缺胶、流纹、缩水、气泡、毛边、发亮、发黑、混色、变色、烧焦、划伤、断裂、孔堵塞等。
4. 部品上各标识、文字都应与图纸相符，能清晰可见。
01 5. 材料需符合SS-00259标准，指定材料以外禁止使用。
※在作业过程中如发现异常，请立即终止作业，报告相关负责人。

第三角法	尺度	一般許容差	名称
	1/1	±0.3,±1°	开关 SJ-W2R4A 外形图

設計	製図	検図	承認	記号	部門コード	整理番号
H3.10.7 宫田	`09.12.01 涂太金	林 2012-08-09 依俤	2012-08-09 川口	R	22	0246 01

エコ-電子株式会社

TKS-A4

工程章 2012-8-10 確認章